Seitenansicht von rechts

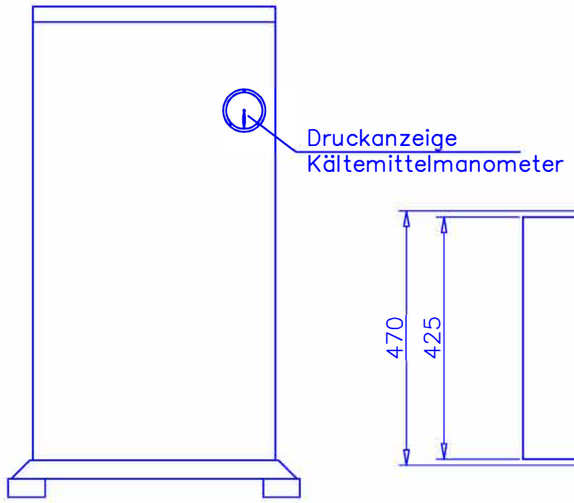

Draufsicht

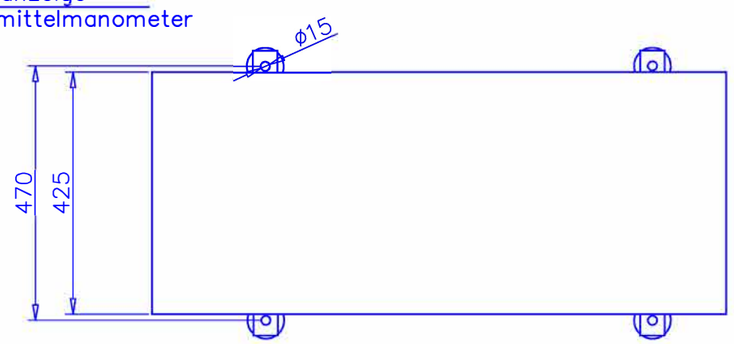

Aufstellhinweis

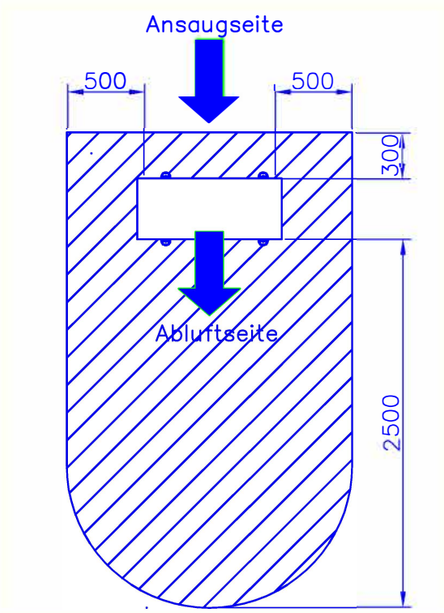

Technische Daten	
Netzanschluss	400V / 50Hz
Anschlussleistung	2,8 kW
Heizleistung A19/W26	17,3 kW
Schalldruckpegel in10m.	ca. 40 db(A)
Absicherung	C 16 3 Pol.
COP–Wert	ca. 5,7
Wasserdurchsatz	min. 6,0 m³
Kältemittel / –menge	R410A / 1600g
GWP 2088 CO2	3,34
Nettogewicht	98kg
Größe gesamt	1130x480x870

Seitenansicht von links

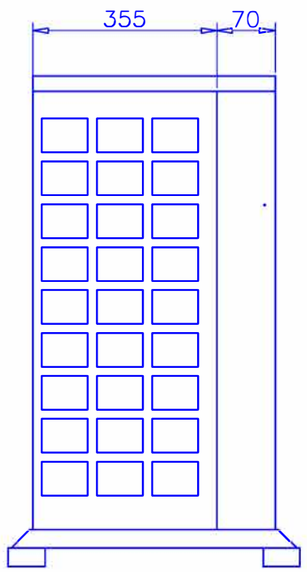

Vorderansicht

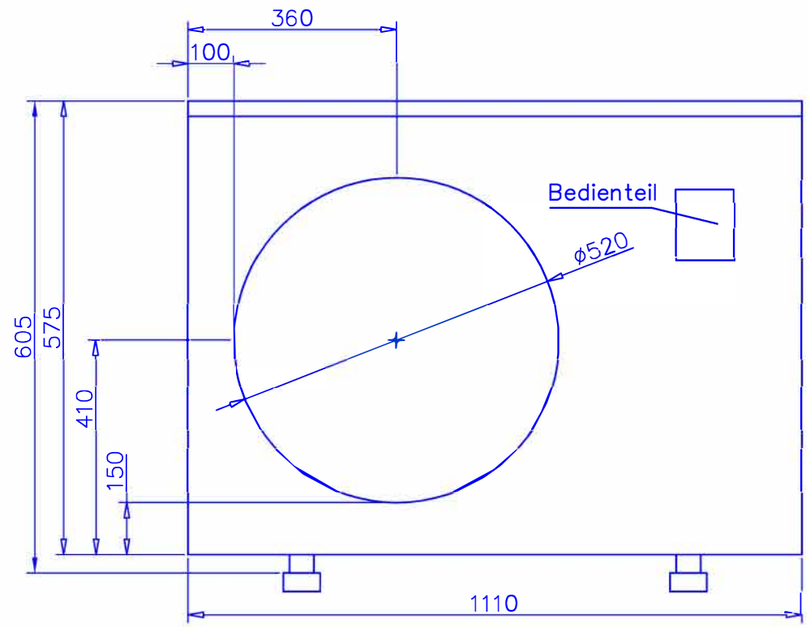

Rückansicht

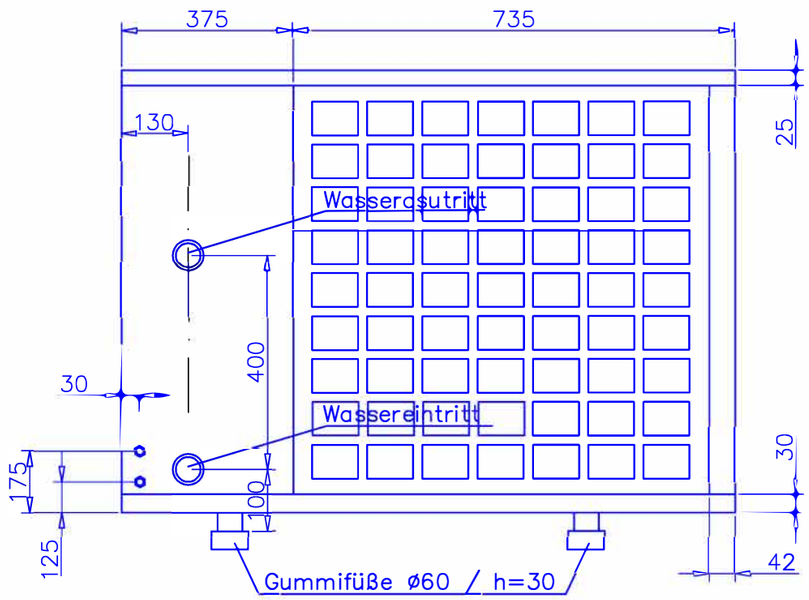

Ansicht von unten

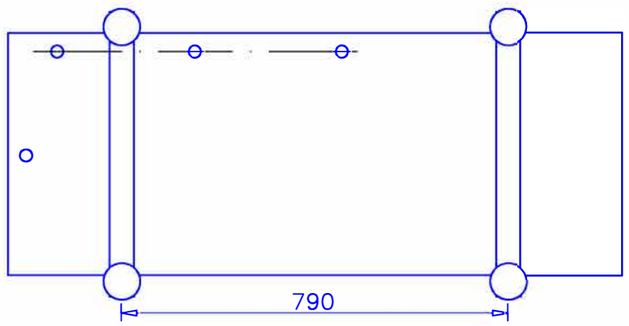

HKR Technik			Maßstab: %			
Datum	Name	Änderung		Datum	Name	Freibadwärmepumpe
			erstellt	02.06.14		
			bearb.	20.01.16	FH	
			geprüft			
						S 200